# Il fissaggio nell’edilizia

**Redatto da Andrea Sanua**

specialinsert

CRESCITA
INNOVAZIONE
ESPERIENZA
SOLUZIONI
ASSISTENZA

Torino • Milano • Maerne di Martellago (VE) • info@specialinsert.it

www.specialinsert.it

MADEexpo Milano Architettura Design Edilizia

# CHI SIAMO

Fondata nel 1974, la **SPECIALINSERT** ha avviato la propria attività producendo e commercializzando prodotti speciali di assemblaggio.
Con l'esperienza maturata nel corso degli anni e la continua ricerca è oggi azienda leader nel proprio settore e può offrire nuove soluzioni tecnologicamente avanzate.

La **SPECIALINSERT** vanta una serie di proposte che spaziano dagli inserti tubolari filettati alle boccole per materie plastiche; dai filetti riportati agli inserti per legno; dai rivetti a strappo alle chiusure rapide a 1/4 di giro.

La SPECIALINSERT è dotata di un proprio Ufficio Studi, laboratorio tecnologico e un'agile organizzazione di vendita operante su mercato nazionale e estero.

# CHI SONO

Mi chiamo Andrea Sanua, faccio parte del team di tecnici commerciali Specialinsert che coprono tutta Italia e l'estero. La nostra figura, in modo particolare, è di supporto tecnico alle aziende collaborando con esse dall'individuazione del miglior sistema di fissaggio alla realizzazione finale del prodotto.

In questa occasione ho circa 20 min per presentarvi 6 tipologie di fissaggio per il settore edile e derivati.

Cercherò di essere molto chiaro e conciso, in caso di chiarimenti sono a disposizione per fissare un appuntamento al fine di approfondire gli argomenti trattati e magari di affrontare direttamente con voi eventuali problemi specifici.

specialinsert

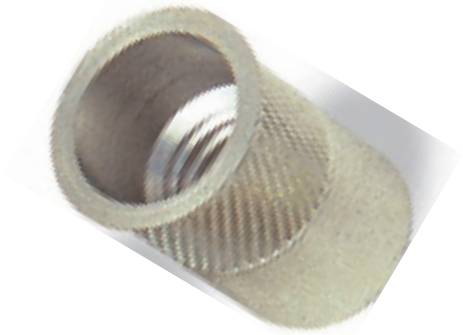

# 1) DEFORM-NUT

Inserto a deformazione per laminati di qualsiasi genere, si possono avere con forme e geometrie diverse a seconda della vostra esigenza. Trova applicazione ovunque sia necessario un fissaggio ad esempio strutture metalliche, telai per facciate ventilate, pannelli solari, infissi e cancellate ecc.ecc

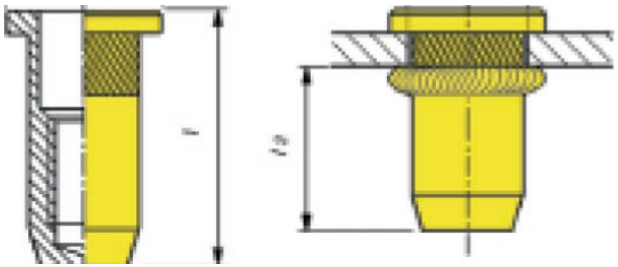

MADEexpo Milano Architettura Design Edilizia

specialinsert

# 1a) DEFORM-NUT SC

Inserto a deformazione con doppio ancoraggio, meccanico e chimico, il primo è dato dallo stesso principio del deform-nut precedentemente descritto, il secondo è assicurato dalla colla posta nel foro prima del montaggio dell'inserto in oggetto. Questo tipo di fissaggio garantisce la planarità dell'inserimento, evita il soffocamento della zona indebolita, fa lavorare su tutta la sua altezza il pannello sandwich e per finire ci da la possibilità di utilizzarlo e movimentarlo immediatamente. Prodotto brevettato

MADEexpo Milano Architettura Design Edilizia

# 1a) DEFORM-NUT SC

In seguito a prove eseguite su alcuni materiale, i risultati hanno restituito valori che soddisfano al pieno le esigenze di molti settori. Nel caso di necessità si eseguono prove mirate al tipo di fissaggio richiesto.

La rappresentazione grafica è realizzata al solo scopo di illustrare il prodotto ed è puramente indicativa. I dati possono pertanto differire da quanto rappresentato in relazione alla tipologia di applicazione e ai materiali utilizzati.

specialinsert

# 1a) DEFORM-NUT SC

## CICLO DI MONTAGGIO

Predisporre la sede nel materiale ricevente

*Prepare the insert seat into the receiving material*

Depositare sul fondo del foro del collante

*Inject to the bottom of the hole some adhesive*

Introdurre l' inserto accoppiato alla boccola di registrazione

*Place the insert with the adjusting bush into the hole*

Accoppiare l'attrezzo di posa sull'inserto mediante avvitamento

*Screw the installation tool on the insert*

Deformare l'inserto per trazione del mandrino

*Activate the tool for deforming by traction the insert*

Svitare l'attrezzo di posa dall'inserto

*Unscrew the installation tool from the deformed insert*

Inserire utensile adeguato per svitare la boccola di registrazione

*Use a proper tool to unscrew the adjusting bush*

Svitare la boccola sino a portarla a contatto con la parete posteriore

*Unscrew the adjusting bush until it touches the bottom of the hole*



MADE expo Milano Architettura Design Edilizia

# 1b) DEFORM-NUT SC/1

Inserto derivato dal precedente con gli stessi sistemi di ancoraggio e le stesse qualità, inoltre con questo inserto possiamo lavorare su spessori inferiori del precedente. Anche questo inserto, come il precedente, è brevettato.

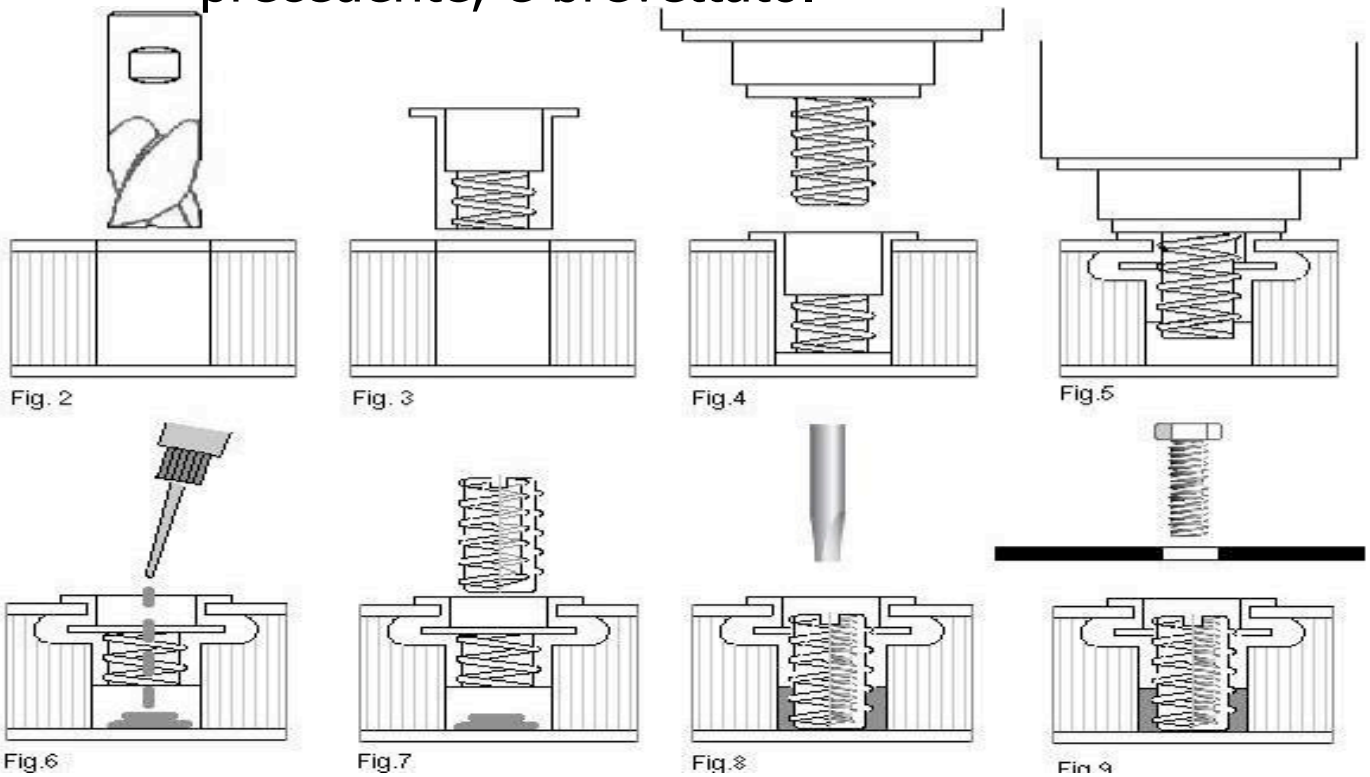

specialinsert

# 1b) DEFORM-NUT SC/1

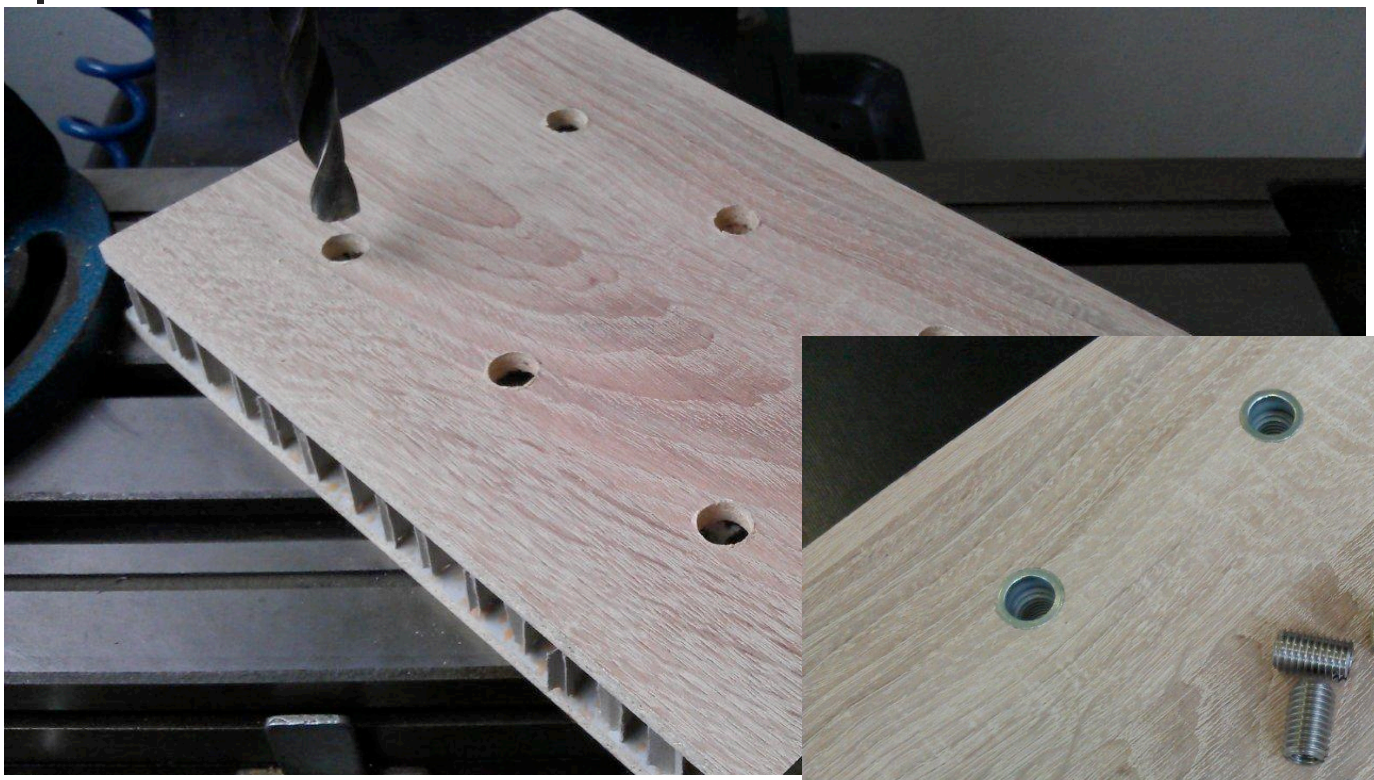

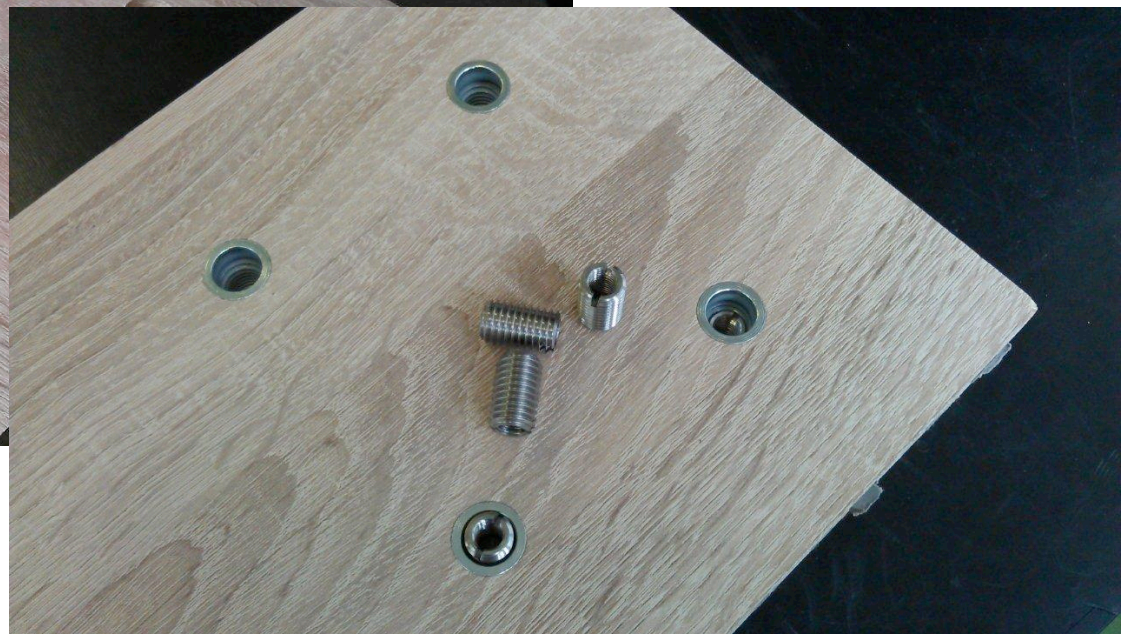



MADEexpo Milano Architettura Design Edilizia

# 1b) DEFORM-NUT SC/1

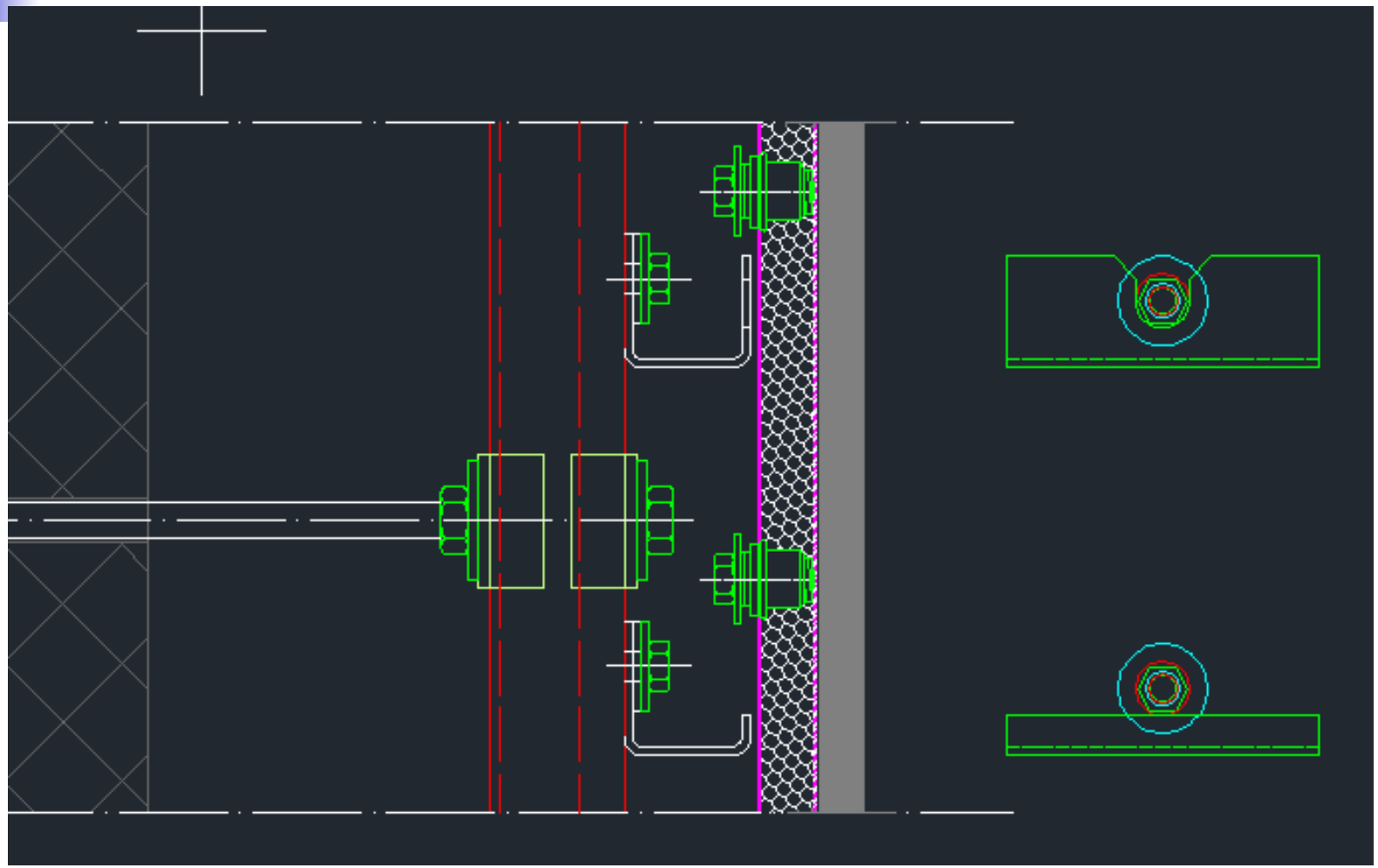

# 2) Flower-nut

E' un inserto filettato a deformazione, particolarmente adatto a laminati e parti cieche come scatolati o tubi di ogni genere di materiale, anche di bassa resistenza e fragilità tipo cartongesso,plastica, plexiglass, resine ecc ecc.
Indicato altresì dove gli spessori possono subire variazioni ed incostanza.
La particolarità è l'espansione a forma di fiore che si viene a creare in seguito al deformazione con apposito attrezzo.

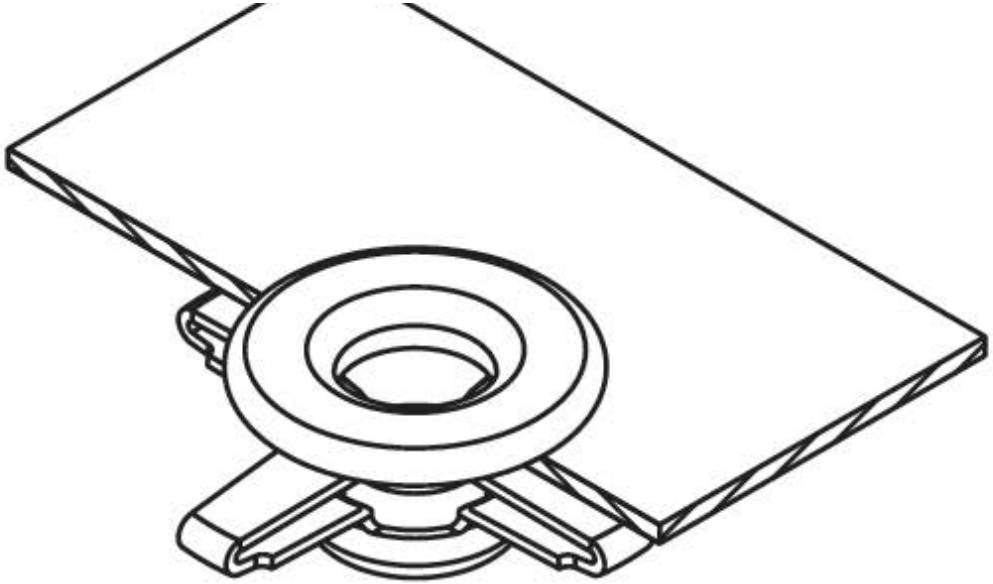

# 3) Rubber-nut

E' un inserto con struttura in gomma e con all'interno un inserto co-stampato di materiale ottone o inox, anche questo è adatto a laminati e parti cieche come scatolati o tubi di ogni genere di materiale, ottimo per i fissaggi su cartongesso, lastre di HPL Vetro,ecc, utilizzato anche come antivibrante per il fissaggio di parti oscillanti o dove necessiti l'eliminazione di vibrazioni.
Non servono attrezzature per il montaggio di questo fissaggio

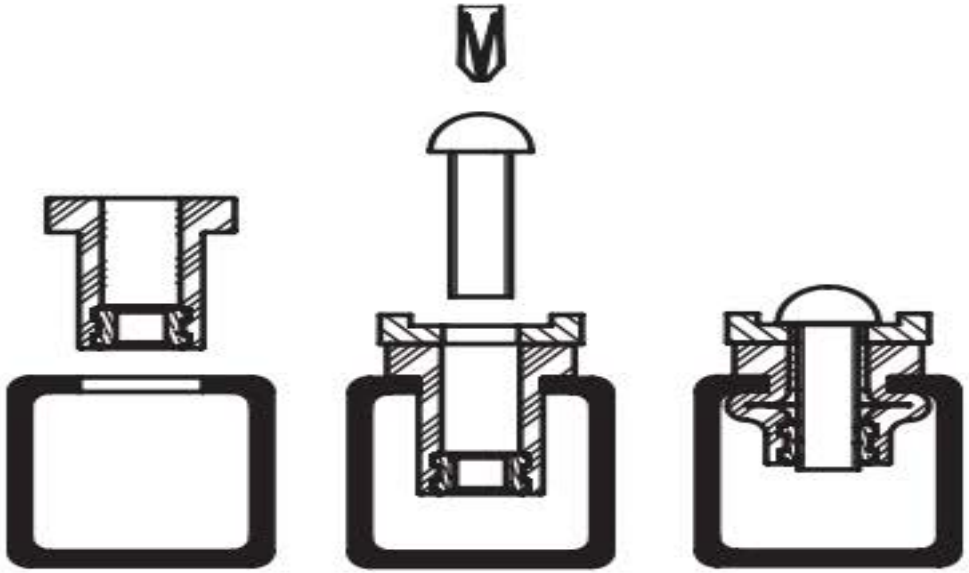

MADEexpo Milano Architettura Design Edilizia

# 4) Crown-nut

È un inserto filettato a pressione per intestare tubi tondi o quadri.
Si può applicare in qualsiasi fase del processo produttivo.

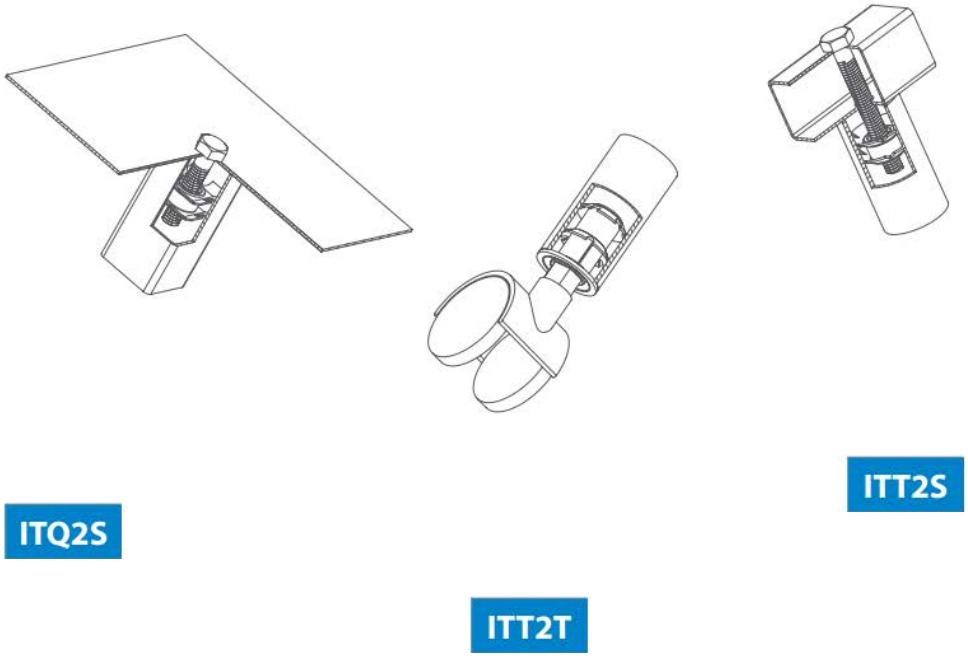

# 4) Crown-nut

# 5) BOCCOLE ENSAT

E' una boccola metallica autofilettante con filettatura interna ed esterna, dotata di fenditure o fori che hanno funzione maschiante. Adatta per materiali poco resistenti ove necessitano sedi con elevata resistenza a tenuta ed usura. Questa boccola, già adoperata per fissaggi su legno e derivati, garantisce eccellenti tenute anche su parti strutturali.

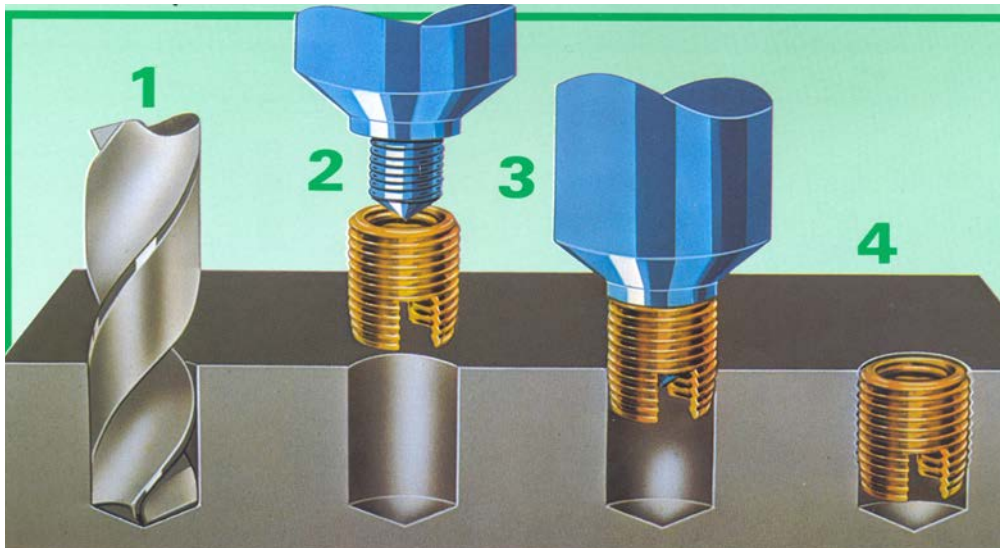

# 6) BOCCOLE AUTOFILETTANTI

E' una boccola metallica autofilettante con filettatura interna ed esterna dotata di attacco esagonale per la posa tramite apposito utensile. Questa boccola, già adoperata per fissaggi su legno e derivati.

Dal 1974
innovazione
continua

Since 1974
continuous
innovation

ISO 9001 - Cert. n° 0742

Associata UNI Ente Nazionale Italiano di Unificazione
Membri della COMMISSIONE ORGANI MECCANICI

A UNI Ente Nazionale Italiano di Unificazione* Associate
A member of COMMISSIONE ORGANI MECCANICI **

* Italian National Standardisation Board
** Mechanical Assembly Commission

specialinsert


Sede Head Office:
**10142 TORINO**
Strada della Pronda 66/6
Tel. +39 011.700.301 ea Fax +39 011.702.947

Filiale Export Branch:
**20161 MILANO**
Via E. Cialdini 37
Tel. +39 02.646.84.76 r.a. Fax +39 02.662.002.75

Filiale e stabilimento Branch and Factory:
**30030 MAERNE DI MARTELLAGO (VE)**
Via E. Pavanello 1
Tel. +39 041.503.01.00 r.a. Fax +39 041.503.01.10

www.specialinsert.it
info@specialinsert.it
export@specialinsert.it

specialinsert

# FINE

GRAZIE A TUTTI

MADEexpo Milano Architettura Design Edilizia